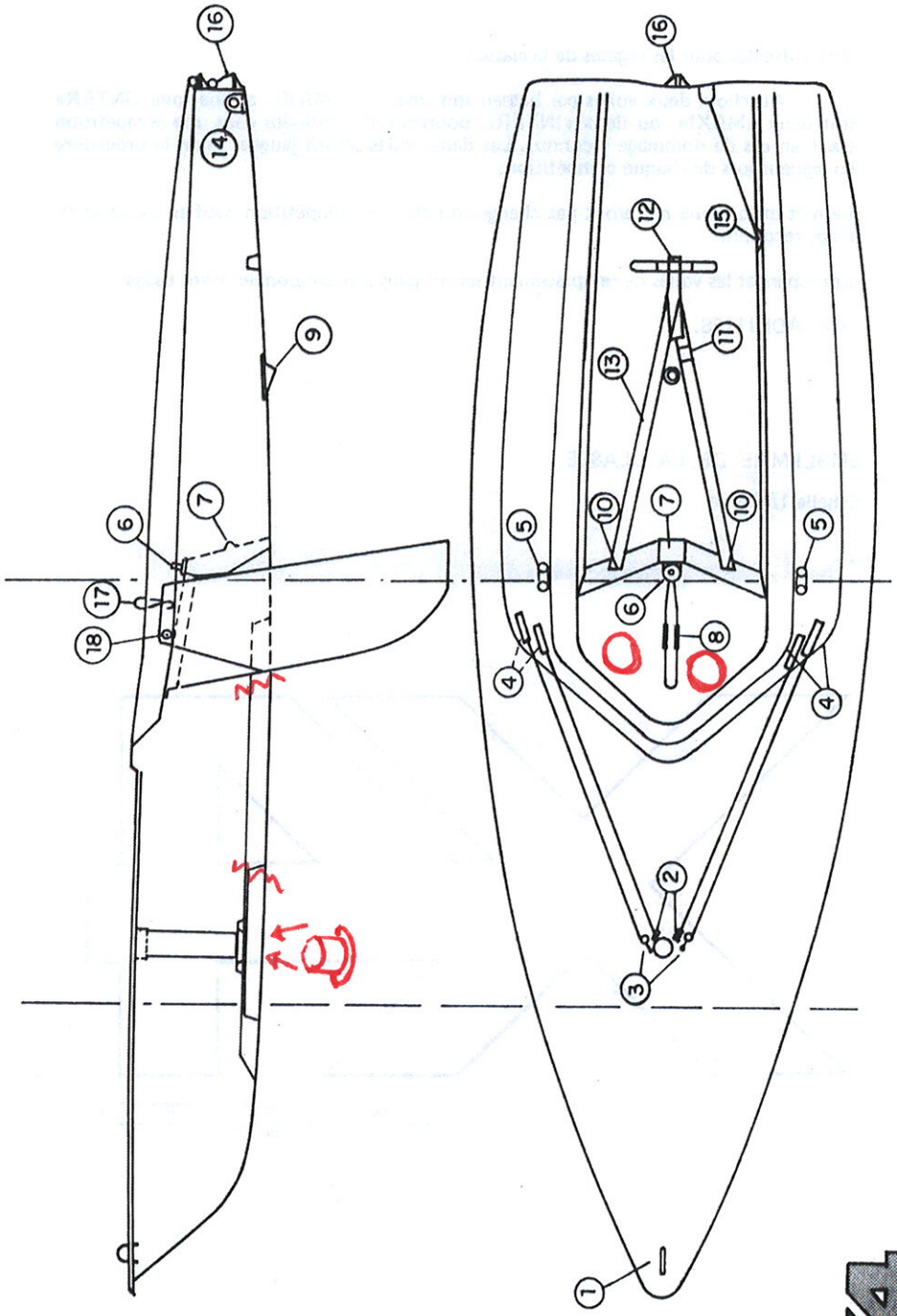
16
14
9
7
6
17
18
16
12
15
11
13
10
7
10
5
5
6
8
4
4
2
3
1